PRODUKTTYPOVý LIST

ENR 20

Krátká informace

Typová řada ENR

Typové číslo	0081.0316

Technické údaje

Průtok	460 m³/h
Počet otáček	1.380 1/min
Směr proudění vzduchu	Odvod a přívod vzduchu
Lze regulovat	✔
Možnost reverzace	✔
Druh napětí	Jednofázový proud
Napájecí napětí	230 V
Kmitočet sítě	50 Hz
Jmenovitý výkon	42 W
I_{Jmen}	0,15 A
I_{Max}	0,21 A
Druh krytí (IP)	44
Síťový přívod	5 x 1,5 mm^2
Umístění	Stěna
Způsob instalace	Na omítku
Montážní poloha	libovolný
Materiál	Umělá hmota
Barva	bílá, jako RAL 9016
Hmotnost	2,7 kg
Jmenovitá světlost	200 mm
Teplota média při I_{Max}	40 °C
Akustický tlak	48 dB(A)
Sortiment	C
EAN	4012799813163
Celkem L_{WA7}, vysoký (akustický výkon v dB pro pouzdro a volné)	57 dB(A)

ENR 20

Charakteristika

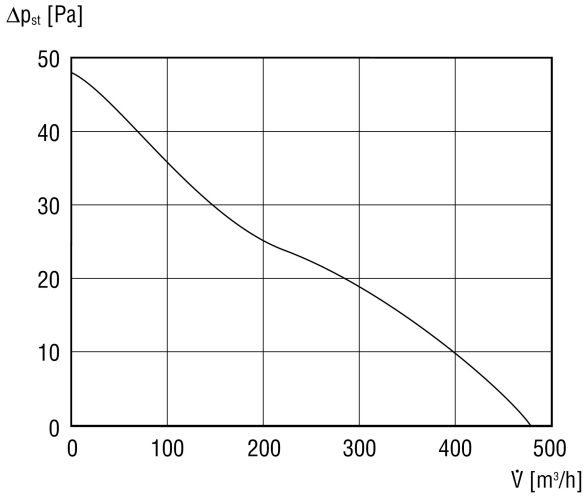

Rozměry [mm]
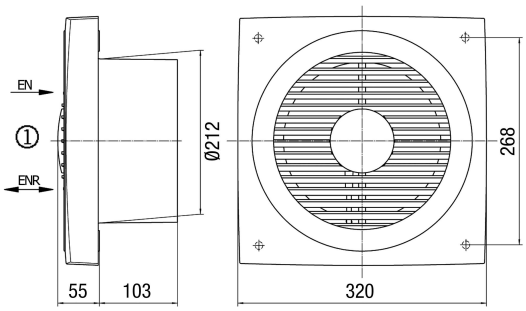
① Uvnitř